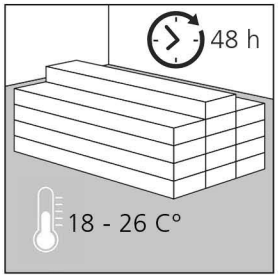

TRANSPORTE Y ALMACENAJE ANTES DE LA INSTALACIÓN

Coloque las cajas del suelo en posición horizontal sobre una superficie plana. Máximo 4 cajas de altura.
Se tiene que aclimatar las lamas de parquet a la temperatura ambiente donde se va a instalar. La temperatura de ambiente debe estar entre 18 y 26 C°
Esta temperatura se debe mantener almenos durante 48 horas despues de la instalación.

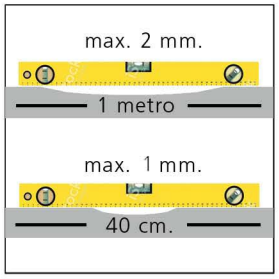

PREPARATIVOS SUB-SUELO

Todos los subsuelos deberán estar:
- secos
- en buen estado (estructura)
- limpios: barra en profundidad y elimine todos los residuos
- nivelados: Máximo 2 mm. de desnivelación por cada 1 M. de largo. Máximo 1 mm. de desnivelación por cada 40 cm. de largo

En los subsuelos de cemento si no está nivelado, deberán nivelarse con pastas niveladoras para que quede nivelado, liso y duro. Después de la nivelación se debe esperar los días necesarios para que los niveles de humedad estén por debajo del 3 %.
Los subsuelos de madera deberán estar secos y bien asegurados. Coloque los clavos o tornillos cada 15 cm a lo largo de las viguetas para evitar que chirríe.
Las baldosas de cerámica, losetas flexibles y láminas de vinilo deberán estar bien pegadas al subsuelo, en buenas condiciones, limpias y niveladas.
Aunque COMPOflooring es 100 % impermeable, no crea una barrera contra la humedad, por lo que sigue siendo una buena idea asegurarse que el hormigón está completamente seco y a prueba de humedad. Por consecuencia es obligatorio comprobar que el sub-suelo tiene un grado de humedad menor a 75 RH a 20°C, máximo un 3% de humedad en subsuelos de cemento. Si la humedad excede estos parámetros se debe llevar a cabo un sellado de la humedad del subsuelo previamente.

La humedad del sub-suelo no daña la estructura de COMPOflooring, ya que este no absorbe humedad, pero esta puede afectar a la correcta estabilización dimensional del suelo.

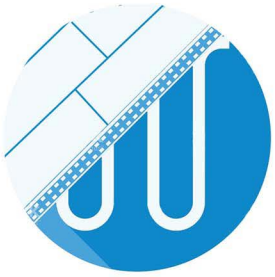

CALEFACCIÓN SUELO RADIANTE

COMPOflooring puede instalarse sobre calefacciones por suelo radiante utilizando el método de encolado o de instalación flotante.
- Apague la calefacción 24 horas antes de la instalación y manténgala apagada durante la instalación y las 24 horas siguientes cuando esta se realice sobre subsuelos con calefacción por suelo radiante.
- Despues de la instalación aumente la temperatura de la calefacción 5 °C gradualmente cada día hasta llegar a una temperatura máxima de 27°C.
- La inobservancia de las directrices del fabricante del pegamento podrá dar lugar a fallos y la anulación de la garantía.

Advertencia: no utilizar sistemas de calefacción eléctrica no integrados en el subsuelo bajo los suelos Compoflooring.

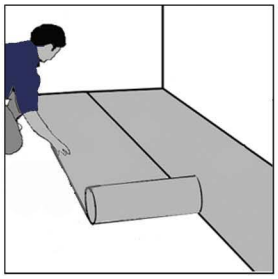

SUB-BASE ACÚSTICA

Es muy aconsejable instalar una manta acústica bajo el parquet para disminuir el ruido de pisar encima.
La base de sub-suelo para corregir irregularidades, COMPOflooring únicamente se puede instalar sobre sub-bases de alta densidad a partir de 300Kg/m3. Las sub-bases de densidad mas baja a 300 kg/m3 provoca el deterioro del click y la abertura consecuente.

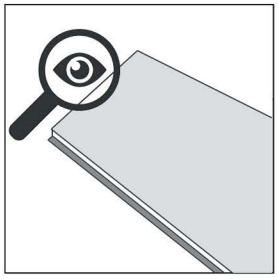

PRECACUCIONES

COMPOflooring no podrá ser hecho responsable por las condiciones del lugar.
Examine atentamente el color, el acabado, el brillo y la calidad del material para suelos antes de la instalación. Asegúrese de contar con una iluminación adecuada para llevar a cabo la inspección. Si el material no es aceptable, póngase en contacto con su proveedor de inmediato y acuerde el recambio.
COMPOflooring no se hace responsable de los defectos o daños que tenga el producto una vez ya se ha instalado. Por eso se recomienda revisar bien el buen estado de las lamas antes de proceder a su instalación. Antes de instalar cualquier suelo, la persona que realice el trabajo deberá asegurarse de que el lugar y el subsuelo cumplen los requisitos de estas instrucciones.COMPOflooring no será responsable por ningún problema del suelo que se deba a unas condiciones no adecuadas en el lugar o el subsuelo.
El suelo debería ser el último elemento a instalar en cualquier proyecto de construcción o renovación.
El entresuelo deberá tener un perímetro de entrada de aire igual a un mínimo del 1,5 % de los metros cuadrados del mismo. Estas entradas de aire deberán estar ubicadas correctamente para potenciar la ventilación cruzada. Donde sea necesario, tendrán preferencia las regulaciones locales.
EL area de instalación máxima permitida por COMPOflooring es de 15 metros de largo x 10 metros de ancho. Se debe instalar una junta de dilatación si se supera esta area. Se debe instalar una junta de dilatación también en los pasos de puertas.

CONDICIONES AMBIENTALES

Una semana antes de la instalación, se deberá mantener el lugar de instalación a una temperatura ambiental y humedad constantes y en las mismas condiciones normales de vida durante todo el año.
Se recomienda mantener una temperatura ambiental ideal de 21° C y una humedad ambiental de entre el 50 y el 60 %.
No exponer el suelo al sol directo. Radiación solar intensa, cambios bruscos de temperatura pueden dañar el suelo.
Este suelo es para instalar en espacios interiores, no se puede instalar en lugares exteriores, solariums, saunas o areas en contacto parcial con el exterior.
COMPOflooring reacciona a las condiciones climáticas. Por lo tanto, procure tener un ambiente equilibrado y agradable. Lo ideal es una humedad relativa del aire del 50 - 60%, así como una temperatura de unos 18 - 24°C.
IMPORTANTE: No instale los suelos COMPOflooring en lugares donde el suelo supere los 60°C debido a la radiación solar (TEMPERATURA DE 60°C MAX. MEDIDA EN EL SUELO NO EN AMBIENTE)

HERRAMIENTAS PARA LA INSTALACIÓN

Para cualquier método de instalación:
Cinta métrica, Lápiz, Línea de tiza, Sierra Caladora, Sierra Ingletadora, Separadores 1/42, Martillo, Taco para golpear, Palanca.

Tipos de subsuelos aceptables:
Madera contrachapada CDX (grosor mínimo 1/2", Tabla de aglomerado, OSB (grosor mínimo 3/4", Losa de hormigón, Suelo de madera o laminado existente, Baldosa cerámica, Loseta flexible, Lámina de vinilo

INSTALACIÓN

Inspección: antes de la instalación, inspeccione el material a la luz del día para descubrir cualquier daño o defecto visibles. Compruebe que las condiciones del lugar y del subsuelo cumplen las especificaciones descritas en estas instrucciones. Si no está satisfecho, no lleve a cabo la instalación y póngase en contacto con su proveedor.
Mezcle las lamas para lograr una combinación de tonos agradable. Coloque las lamas, preferiblemente en el sentido de la fuente de iluminación principal. En el caso de suelos de madera, le recomendamos disponer las lamas en sentido transversal a las lamas existentes del suelo.

COMPOflooring permite cubrir con el suelo espacios de 15 metros de largo x 10 metros de ancho sin junta de dilatación siempre que se respeten las dilataciones en los pasos de puertas. Si se superan estas cotas se debe instalar una junta de dilatación que divida el pavimento.

Comience la instalación junto a una pared exterior. A menudo, esta es la mejor referencia, y la más recta, para establecer una línea recta de trabajo. Para determinar esta línea, mida una distancia igual desde la pared hasta ambos lados y márquela con tiza. La distancia que mida desde la pared deberá ser igual a la anchura de una lama o loseta. Es posible que tenga que trazar la primera fila de lamas o losetas para que coincidan con la pared para conseguir una línea de trabajo recta si la pared no lo es.
Puede que desee colocar un par de filas antes de comenzar la instalación para confirmar el modelo escogido y la línea de trabajo.
Al colocar el suelo, escalone las juntas de cada fila al menos 20 cm para las lamas, y 51 cm o media pieza para las losetas.
En instalaciones de lamas, puede utilizar el extremo que sobre al cortar la última lama de la fila para comenzar la siguiente fila.
Si la pieza cortada sobrante es inferior a 20 cm, deséchela y, en su lugar, corte una lama nueva a una longitud cualquiera (mínimo 20 cm) y úsela para comenzar la siguiente fila. En el caso de instalar losetas, empiece cada fila con media loseta o una entera, de modo que las juntas se escalonen formando un modelo como de ladrillos. Empiece las filas siempre desde el mismo lado de la habitación.

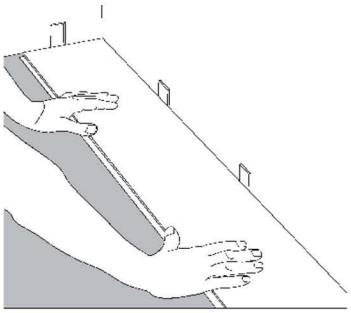

Paso 1: comience la instalación desde la izquierda hacia la derecha. Coloque los espaciadores y los bordes en los puntos en los que las lamas toquen la pared.

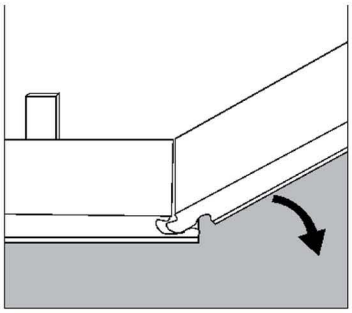

Paso 2: fije el lado corto de la lama insertando en ángulo la lengüeta en la muesca y colóquela en su posición. Continúe hasta el final de la primera fila.

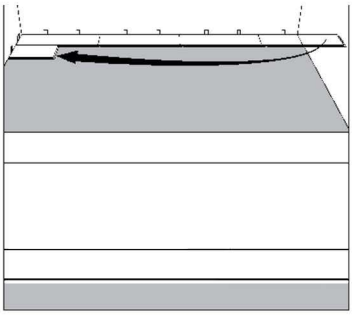

Paso 3: use los restos de la lama de la primera fila para comenzar la segunda. Debe haber un mínimo de 20 cm entre las juntas finales y las lamas en las filas adyacentes. En el caso de losetas la distancia tendrá que ser 51 cm.

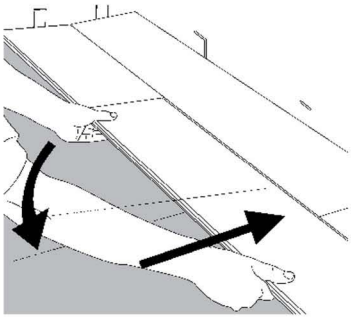

Paso 4: fije el lado largo de la lama insertando en ángulo la lengüeta en la muesca en ángulo y colóquela en su posición. Deslice la lama hacia la lama previamente instalada hasta que la lengüeta toque la muesca.

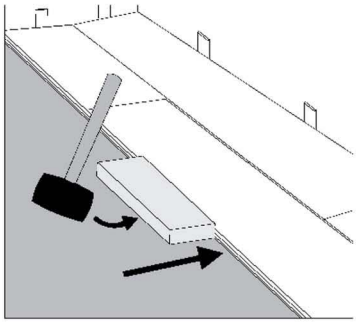

Paso 5: IMPORTANTE: utilice el martillo y el taco para dar toques a lo largo de la lama a fin de garantizar un ajuste completo. CUALQUIER HUECO PUEDE PONER EN PELIGRO EL SISTEMA DE SUJECIÓN.

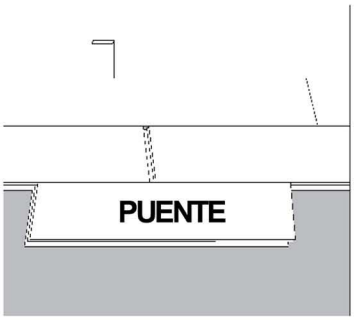

Paso 6: fije un trozo inservible del material para salvar un hueco entre los extremos de las lamas.

INSTALACIÓN

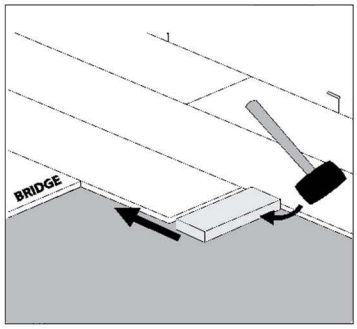

Paso 7: golpee el final de la lama con el martillo y el taco para fijar los extremos de las lamas. Retire el puente y continúe hacia la pared hasta que haya instalado la última lama de la fila.

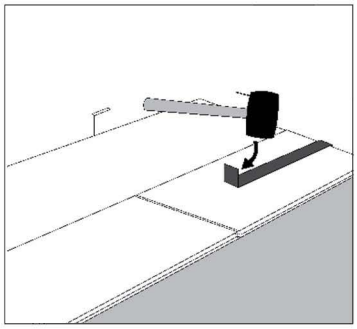

Paso 8: utilice el martillo y la palanca para fijar la última pieza de la fila. Inserte el espaciador al final de la fila. Continúe la instalación hasta la última fila.

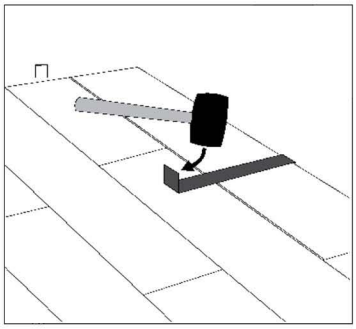

Paso 9: utilice el martillo y la palanca para fijar los laterales largos de la lama de de la última fila.

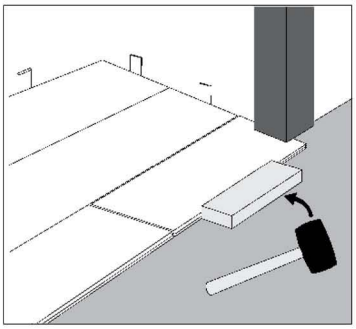

Paso 1: destalone el espacio debajo de la jamba para permitir que la lama de deslice sin problemas. Golpee el lateral largo con el martillo y el taco para fijarlo.

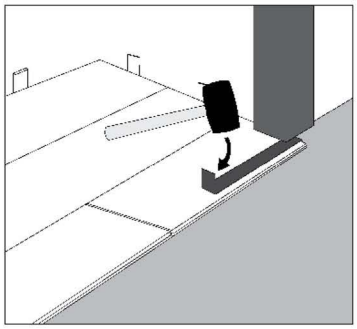

Paso 2: utilice el martillo y la palanca para fijar el extremo corto de la lama.

TRAS LA INSTALACIÓN

- El suelo debería ser el último elemento a instalar en cualquier proyecto. Para proteger el suelo mientras se finalizan otros trabajos antes de la limpieza final y la entrega al propietario, utilice papel de colofonia y cinta. Limpie el suelo meticulosamente antes de colocar el papel de colofonia para garantizar que no quede ningún resto debajo. NO UTILICE película plástica u otras coberturas no transpirables, ya que el suelo podría resultar dañado debido a la retención de humedad.
- Pase una mopa o un aspirador por el suelo para eliminar cualquier suciedad o resto.
- Se recomienda limpiar el suelo con un limpiador con Ph neutro.
- Instale cualquier pieza de transición que pueda ser necesaria (reductores, molduras en forma de T, etc.)

PROTECCIÓN Y MANTENIMIENTO DEL SUELO

Podrá lograr una belleza duradera con la adquisición de un suelo de calidad y un mantenimiento constante adecuado.
• Coloque los muebles sobre el suelo recién instalado con ayuda de una carretilla doméstica sobre una pista de tableros duros.
• Evite la exposición a la luz solar directa durante periodos prolongados de tiempo. Cierre las cortinas durante las horas de mayor luz solar.
Los suelos expuestos a una luz y calor excesivos pueden sufrir una degradación térmica. Adopte las precauciones adecuadas para minimizar los posibles efectos sobre el suelo..
• Los productos a base de aceite o petróleo pueden dar provocar manchas en la superficie. No manche con sellador de alquitrán ni filtre aceite para automóviles en los suelos de vinilo.
• Las ruedas de las sillas deberán ser anchas y de goma. Utilice esterillas protectoras bajo las sillas de oficina.
• Utilice esterillas que no manchen. La goma puede provocar decoloraciones en la superficie.
• Equipe los muebles que mueva con frecuencia con almohadillas de filtro para no rayar el suelo. Los muebles y electrodomésticos pesados deberán equiparse con protectores grandes que no manchen. Las ruedas de los muebles deben girar con facilidad, ser de gran tamaño, no manchar y ser adecuadas para suelos flexibles. NO utilice ruedas de tipo bola, ya que podrían dañar el suelo.
• Utilice protectores para el suelo bajo los muebles.
• Use alfombrillas en las entradas para evitar que la suciedad y arenilla penetren en el suelo.
• Barra o aspire el suelo regularmente para eliminar la suciedad. NO utilice aspiradores con cepillo bateador o desconecte este para pasar el aspirador.
• NO utilice escobas eléctricas con cerdas de plástico duro y sin acolchado.
• Limpie cualquier derrame inmediatamente.
• Friegue cuando sea necesario con agua limpia y un limpiador para suelos diluido. NO utilice limpiadores fuertes o químicos sobre el suelo
NO utilice instrumentos duros para frotar. NO use detergentes, limpiadores abrasivos ni productos de limpieza y brillo instantáneos.
• Los suelos de vinilo, al igual que otros tipos de suelos lisos, pueden resultar resbaladizos si se mojan. Tras limpiarlo, deje que se sequen Limpie de inmediato cualquier zona mojada por derrames, sustancias extrañas o pies mojados.

INFORMACIÓN DE CONDICIONES Y GARANTÍA

El suelo COMPOflooring está garantizado en condiciones normales de uso contra cualquier defecto de fabricación desde la fecha de compra del cliente original. Esta garantía cubre toda degradación anormal de este producto, dado que las tablas COMPOflooring se instalan y se mantienen en de acuerdo con las instrucciones proporcionadas. Esta garantía cubre la sustitución de tablas COMPOflooring de determinados defectos con tablones COMPOflooring de calidad equivalente o similar de la línea de productos existente en el momento de la reclamación. Esta garantía no implica un reembolso financiero en virtud de cualquier circunstancia o costo de renovación o instalación.

Esta garantía no cubre:

Esta garantía no cubre:
• Uso y desgaste fuera de lo normal.
• Cualquier daño mecánico u otra alteración causada por el uso no de acuerdo con las instrucciones de instalación de Compoflooring..
• La ocurrencia de accidentes, mal uso o abuso.
• Daños causados por métodos de limpieza incorrecta o detergentes inadecuados.
• Daños causados por manchas de productos químicos como colas, lacas y tintes, detergentes, barnices y pinturas, disolventes, cauchos, resinas, etc.. Cualquier tipo de producto químico que pueda manchar la capa superficial.
• Daños causados por quemaduras, cigarrillos, ascuas. Se trata de un suelo plástico que reacciona a altas temperaturas.
• Daños debidos a sillas o muebles pesados: se recomienda que use almohadillas de fieltro debajo de sillas y muebles para la posibilidad de rayar y marcar superficies
• Daños debidos a arena o piedras: se recomienda utilizar felpudos en el interior y el exterior de todas las puertas externas para evitar que la arena se transporte alrededor del suelo.
• Daño debido a arañazos
• Instalación de cualquier otro patrón descrito en el punto "Instalación"
• Daños en el click por colocar encima del suelo muebles u objetos muy pesados que no dejen mover el suelo libremente provocando la desestabilización del sistema flotante. Un suelo flotante debe poder moverse con libertad.

• La garantía COMPOflooring esta excluida si se instala en:

- Si se instala el suelo en zonas de tránsito intenso superior a las establecidas por Compoflooring en su hoja técnica (clase 33) como aplicaciones institucionales, hospitales y edificios oficiales, entre otros. Establecimientos de hostelería de alto tránsito superior a la clasificación 33, como áreas comerciales, restaurantes y cafeterías, pubs, discotecas, etc. Zonas de uso comercial intensivo, como aeropuertos, vestíbulos, accesos, escuelas y peluquerías, áreas de hoteles de uso intenso, instalaciones deportivas entre otras.
- Para revestir duchas, o en caso que el pavimento esté adyacente a la ducha debe estar bien aislado de fugas permanentes de agua.
- Áreas donde se esté permitido fumar, es un suelo de plástico, por tanto se daña la superficie con las brasas de un cigarrillo.
- Otras zonas de tránsito intenso, zonas exteriores o zonas con acceso inmediato al exterior.

Si desea ver la hoja de garantias completa la puede solicitar en la web www.compoflooring.com